Besteller:. . . . . D . . . . . .

. . . . . .

. . . . . .

Bestell-Nr./Kommission

. . . . . .

Bestelldatum: . . . . . .

Liefertermin: . . . . . (ohne Gewähr)

Besteller:. . . . . .

Unterschrift

Casatex GmbH Fax +41 71 866 20 90
CH-9033 Untereggen Mail: order@casatex.com

Bestellformular PL

PL 11

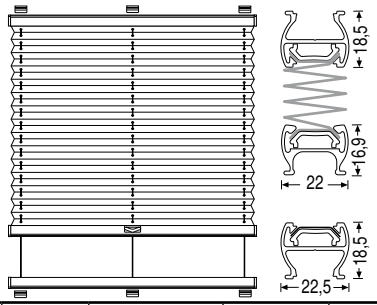

PLE 12

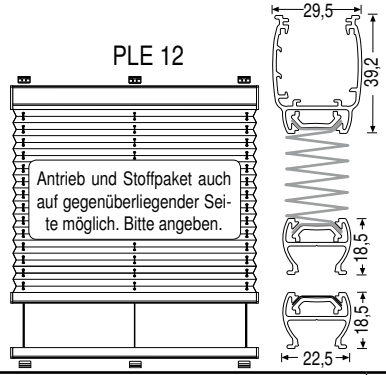

PLK 13

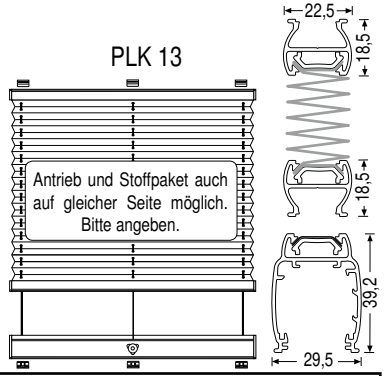

Pos.	Gesamt-breite (mm)	Gesamt-höhe (mm)	Anzahl Stück	Design-Nr. (Stoff)	System-Typ *	Träger-Typ	Farbe Zubehör **	Adapter 15° / 45° ***	Bedienstab-Kurbellänge ****	Zeichnung mit Massen wenn die Form nicht quadratisch oder rechteckig ist	Bemerkung (bei Kurbel die Position links/rechts/mitte angeben)
1	2	3	4	5	6	7	8	9	10	11	12

Bemerkungen

* Träger Typ A entsprechend dem System-Typ.

** Verfügbare Zubehörfarben: weiss, alu eloxiert, schwarzbraun RAL 8022, messing (PVC-Teile für Zubehör in den Farben messing + RAL 8022 in schwarz.

*** Spalte 9 nur bei Träger Typ A ausfüllen. Adapter zu Glasleiste.

**** Bedienstablängen: 100, 125, 150, 200, 250 cm (in silber).
Kurbellängen: 100, 125, 150, 200, 250 cm (alu eloxiert).

2. Standardmässig ist der Stoff 5 mm schmaler als die Profilbreite

5. Beschichtung «perl» und «blackout» des Stoffes ist fensterseitig.

Träger-Typ (Spalte 7)

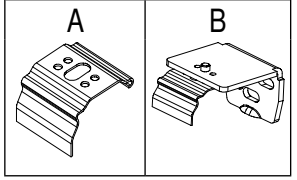

Adapter zu Träger Typ A

(Spalte 9)

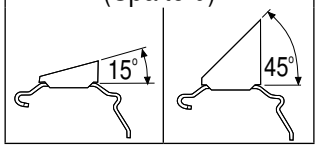

Übermittelte Bestellungen können nicht mehr geändert werden. Umtausch oder Rücknahme von Massanfertigungen ist ausgeschlossen.

V12.2013D